SELEKTA 172 top2 24V | Артикул: 1724100

Описание

- Астрономический таймер с недельной программой
- 2 канала
- 84 ячейки памяти
- Каждый канал может быть использован, как обычный таймер
- 2 внешних входа
  - Возможность подключения датчиков и управляющей аппаратуры
  - Возможность подключения выключателей (принудительное Включение/Выключение, активация астрономической или специальной программы)
- Три специальные программы (настраиваемые периоды в году) для каждого канала
  - Настройка государственных праздников и каникул (возможность «плавающих» праздников, зависящих от даты Пасхи)
  - Настройка ночного периода отключения (для экономии электроэнергии)
  - Переключение в Постоянно Включено / Постоянно Выключено
- Таймер обратного отсчета
- Астрономическая программа (расчет времени восхода и заказа солнца для каждого дня года)
  - Настройка задержки срабатывания по времени заката/восхода
  - Возможность ввести координаты местоположения, или выбрать из списка страну/город
  - Настройка включения/выключения по времени пользователя
  - Имитация работы по астрономической программе (для анализа экономии, расчета суммарного времени работы за расчетный период, количества срабатываний за расчетный период, и т.д.)
  - Инверсный режим работы (Включить на рассвете, Выключить на закате, например, для аквариумов, фонтанов и т.п.)
- Пружинные клеммы DuoFix
  - Для 2 проводов каждая
  - Однопроволочная или многопроволочная жила (с применением гильз и без них)
  - Сечение провода: 0,5 - 2,5 мм²
  - Кнопка для легкого извлечения провода
- Текстовое меню настройки прибора
  - Предустановленные дата и время
  - готов к эксплуатации без подключения к сети
- Интерфейс для карты памяти Obelisk top2 (настройка прибора на ПК)
  - Запуск программ с карты памяти
  - Копирование программ
  - Хранение программ
- Ресурс автономного питания 10 лет (литиевая батарея)
- Замыкание реле происходит при нулевом значении тока, что увеличивает срок службы реле и позволяет подключить бОльшую нагрузку (кроме версий приборов на 24В)
- Расчет астрономического времени переключения
- Настраиваемое время Включения/Выключения
- Принудительное переключение
- Переключение Постоянно Включено / Постоянно выключено
- Встроенный счетчик часов наработки
  - Сброс настроек
  - Сервисная функция для контроля интервалов технического обслуживания
- Программа праздничных дней, каникул
- Подсветка дисплея (может быть отключена)
- Защита PIN кодом
- Автоматический переход на зимнее/летнее время
  - может быть деактивирована
  - Правила переключения времени для Европы, США и других стран
  - возможность создать собственное правило переключения зимнего/летнего времени

Технические характеристики

Номинальное напряжение	12 – 24 V UC
Частота	50 – 60 Hz
Ширина	2 мо́дуль
Тип монтажа	DIN рейка
Тип контактов	2 перекидных контакта
Релейный выход	Фазонезависимый
Ширина открытия	< 3 mm (μ)
Программа	Недельная программа, Астрономическая программа
Количество каналов	2
Внешние входы	2
Количество ячеек памяти	84
Резервное питание	10 лет
Коммутационная способность при 250 В AC, cos φ = 1	16 A
Коммутационная способность при 250 В AC, cos φ = 0,6	2 A
Лампы накаливания/галогенные 230 В	1400 W
Энергосберегающие лампы 230 В	7 x 7 W, 6 x 11 W, 5 x 15 W, 5 x 20 W, 4 x 23 W
Нагрузка люминесцентных ламп (Электронный балласт)	180 VA
Коммутационная способность мин.	ca. 10 mA
Минимальный время переключения	1 min
Точность хода	≤ ± 0.5 с/день (кварц)
вре́мя	Кварц
Энергопотребление в режиме ожидания	0,2 W
Содержит карту памяти	–
Тип подключения	Пружинные клеммы DuoFix
Клавиатура	4 кнопки
Материалы корпуса и изоляции	Термостойкий самозатухающий термопластик
Степень защиты	IP 20
Класс электрической защиты	II в соответствии с EN 60 730-1
Температура окружающей среды	-30 °C … +55 °C

Пример подключения

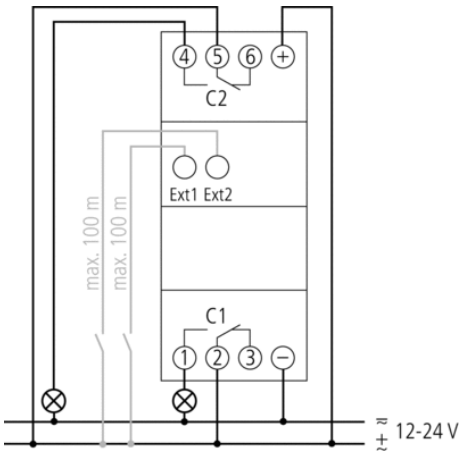

Чертежи

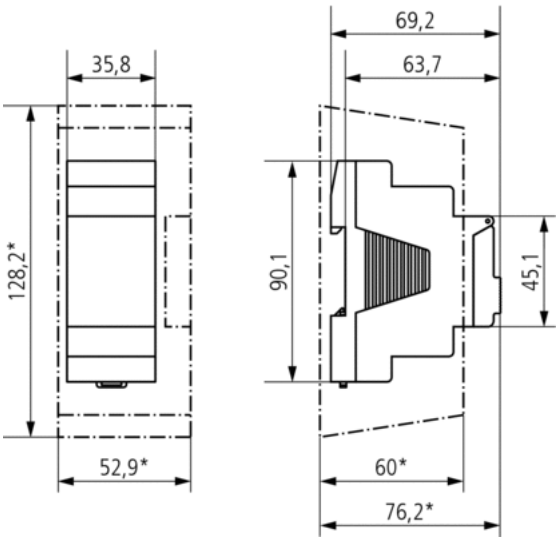

Аксессуары

Корпус 35 мм для установки на стену

- Артикул: 9070064
  Подробности ▸ www.theben.de

Комплект программирования OBELISK top2

- Артикул: 9070409
  Подробности ▸ www.theben.de

Карта памяти OBELISK top2

- Артикул: 9070404
  Подробности ▸ www.theben.de

Передняя панель

- Артикул: 9070001
  Подробности ▸ www.theben.de