DIMAX 534	Артикул: 5340000

Описание

- Универсальный диммер для L, R, и C нагрузок, с автоматическим определением типа подключенной нагрузки
- Функции «Подъем» и «Отбой» (могут быть отключены), например, для детских комнат
- Настраиваемая скорость диммирования ламп
- Одно- или двухклавишное управление
- До 3 сценариев освещения
- Центральные функции ON/OFF для 10 каналов и сценарии освещения с участием 10 диммеров DIMAX
- Лестничное реле с функцией затемнения, в соответствии со стандартом DIN 18015-2 (сбрасываемый, длительное нажатие)
- Можно управлять с помощью кнопок или выключателей, и подключать в связке с датчиками присутствия или реле времени
- Нагрузка: до 500 Вт лампы накаливания/галогенные; до 100 Вт ДИММИРУЕМЫЕ энергосберегающие лампы (должно быть указано «dimmable» на цоколе) (ESL)
- Возможность записи уровня яркости, на который будут включаться лампы
- Настройка минимальной яркости ламп (рекомендуется для ESL)
- Мультивольтовый вход (например, для подключения домофона)
- Низкое собственное энергопотребление
- Запоминание настроек для случая пропадания питания
- Автоматическое отключение нагрузки при перегрузке или перегреве прибора
- Функция «Плавное включение»
- Функция «Постоянно включено» (тест)
- Нет требований по минимально допустимой подключенной нагрузки
- «Мягкое» включение/выключение увеличивает срок службы ламп накаливания и галогенных ламп

Технические характеристики

Номинальное напряжение	230 V AC
Частота	50 Hz
Ширина	1 мо́дуль
Тип монтажа	DIN рейка
Энергопотребление в режиме ожидания	0,2 W
Лампы накаливания/галогенные	500 W
Трансформатор Электронный (C)	500 W
Трансформатор индуктивный (L)	500 W
Энергосберегающие лампы	100 W (dimmbar)
Температура окружающей среды	-30 °C … +50 °C
Класс электрической защиты	II
Степень защиты	IP 20

Пример подключения

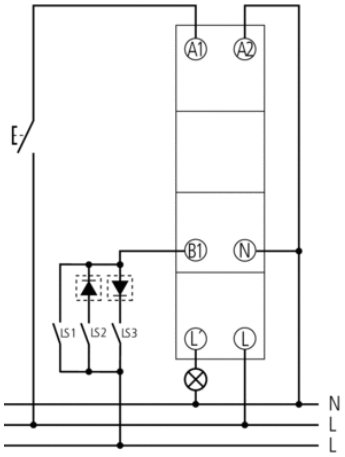

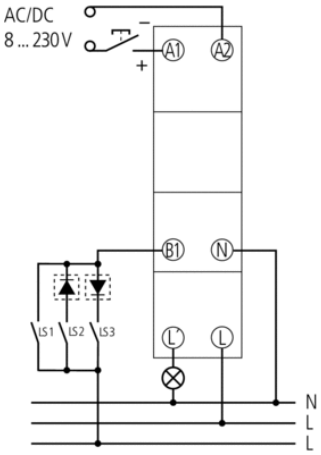

Чертежи

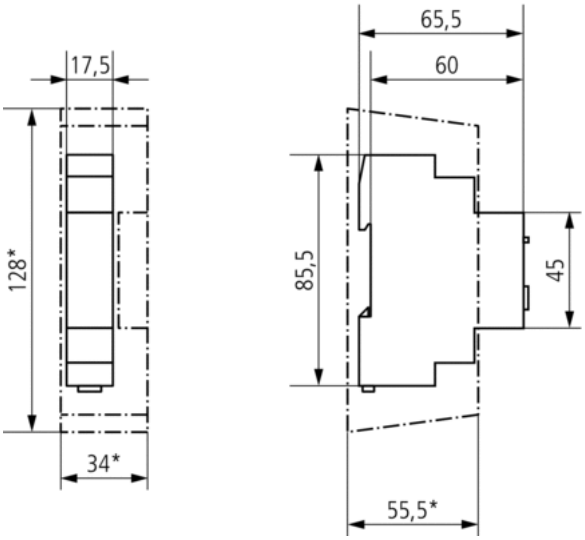

Аксессуары

Корпус 17,5 мм для установки на стену

- Артикул: 9070065
  Подробности ▸ www.theben.de

Диодный модуль

- Артикул: 9070367
  Подробности ▸ www.theben.de

Передняя панель

- Артикул: 9070001
  Подробности ▸ www.theben.de