TR 610 top2 G | Артикул: 6100110

Описание

- Цифровые таймеры с недельной программой
- Специальный прибор с дополнительным реле (позолоченные контакты) для коммутации очень малых нагрузок
- 1 канал
- Пружинные клеммы DuoFix
  - Для 2 проводов каждая
  - Однопроволочная или многопроволочная жила (с применением гильз и без них)
  - Сечение провода: 0,5 - 2,5 мм²
  - Кнопка для легкого извлечения провода
- Текстовое меню настройки прибора
  - Предустановленные дата и время
  - готов к эксплуатации без подключения к сети
- 56 ячеек памяти
- Интерфейс для карты памяти Obelisk top2 (настройка прибора на ПК)
  - Запуск программ с карты памяти
  - Копирование программ
  - Хранение программ
- Ресурс автономного питания 10 лет (литиевая батарея)
- Замыкание реле происходит при нулевом значении тока, что увеличивает срок службы реле и позволяет подключить бОльшую нагрузку (кроме версий приборов на 24В)
- Время Включения/Выключения
- Принудительное переключение
- Переключение Постоянно Включено / Постоянно выключено
- Встроенный счетчик часов наработки
  - Сброс настроек
  - Сервисная функция для контроля интервалов технического обслуживания
- Программа праздничных дней, каникул
- Подсветка дисплея (может быть отключена)
- Переключение Постоянно Включено / Постоянно выключено
- Защита PIN кодом
- Автоматический переход на зимнее/летнее время
  - может быть деактивирована
  - Правила переключения времени для Европы, США и других стран
  - возможность создать собственное правило переключения зимнего/летнего времени

Технические характеристики

Номинальное напряжение	230 – 240 V AC
Частота	50 – 60 Hz
Ширина	2 мо́дуль
Тип монтажа	DIN рейка
Тип контактов	Перекидной контакт
Релейный выход	Беспотенциальный
Ширина открытия	< 3 mm
Программа	Недельная программа
Количество каналов	1
Количество ячеек памяти	56
Резервное питание	10 лет
Коммутационная способность при 250 В AC, cos φ = 1	16 A

Коммутационная способность при 250 В AC, cos φ = 0,6	2 A
Лампы накаливания/галогенные 230 В	1400 W
Энергосберегающие лампы 230 В	7 x 7 W , 6 x 11 W , 5 x 15 W , 5 x 20 W , 4 x 23 W
Коммутационная способность мин.	<1 mA
Минимальный время переключения	1 min
Точность хода	≤ ± 0.5 с/день (кварц)
вре́мя	Кварц
Энергопотребление в режиме ожидания	~0,8 W
Содержит карту памяти	–
Тип подключения	Пружинные клеммы DuoFix
Клавиатура	4 кнопки
Материалы корпуса и изоляции	Термостойкий самозатухающий термопластик
Степень защиты	IP 20
Класс электрической защиты	II в соответствии с EN 60 730-1
Температура окружающей среды	-30 °C … +55 °C

Пример подключения

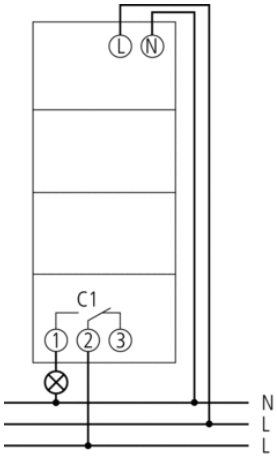

Чертежи

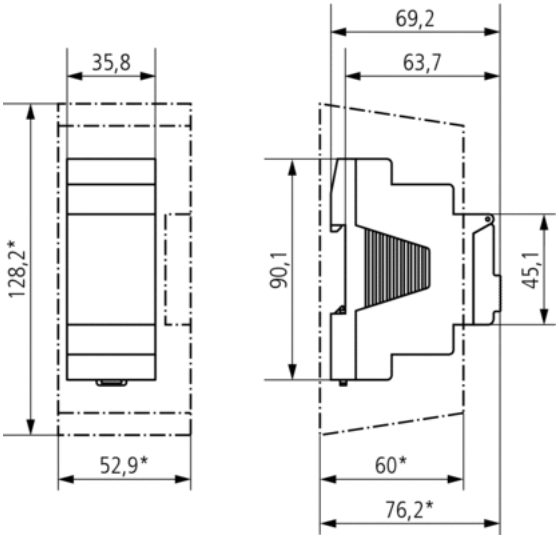

Аксессуары

Корпус 35 мм для установки на стену

- Артикул: 9070064
  Подробности ▸ www.theben.de

Комплект программирования OBELISK top2

- Артикул: 9070409
  Подробности ▸ www.theben.de

Карта памяти OBELISK top2

- Артикул: 9070404
  Подробности ▸ www.theben.de

Передняя панель

- Артикул: 9070001
  Подробности ▸ www.theben.de