RAMSES 784 Артикул: 7840030

Описание

- Аналоговые термостаты для управления температурой в помещении по расписанию пользователя
- С автономным питанием (не требуют подключения к сети 220В)
- Толкателями, на диске устанавливается время переключения ON/OFF по суточной или недельной программам
- Электронные термостаты
- Значения комфортной и пониженной температур задаются раздельно
- Кварцевый часовой механизм
- Температура уставки задается на самом приборе
- Переключатель в температурный режим «Гости» и отображение программы на приборе
- Переключатель между режимами: Постоянно пониженная температура; Постоянно комфортная температура: Автоматический режим (по расписанию пользователя); Защита от замерзания +6С
- Светодиодная индикация низкого заряда батарейки
- Защита клапанов от залипания (в летний период), опционально

Технические характеристики

Номинальное напряжение	2 AA батарейки
Тип контактов	Перекидной контакт
Тип монтажа	Настенный монтаж
Программа	Суточная /Недельная программы
Коммутационная способность	6 A (при 250 В AC, cos φ = 1), 1 A (при 250 В AC, cos φ = 0.6)
Дифференциал переключения	0,4 – 1,2 K
Релейный выход	Беспотенциальный
Подходит для SELV (безопасного низкого напряжения)	Да
Диапазон настройки температуры	+10 °C … +30 °C
Минимальный время переключения	20 min, 120 min
Программируется каждые	5 min, 30 min
Точность хода	≤ ± 1 с/день (кварц)
Энергопотребление в режиме ожидания	1,1 W
Цвет	Белый
Степень защиты	IP 20
Класс электрической защиты	II в соответствии с EN 60 730-1

Пример подключения

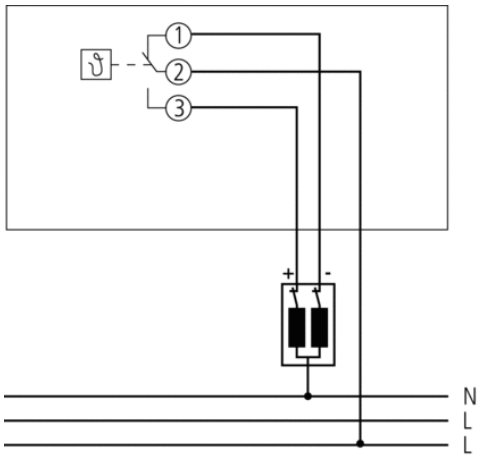

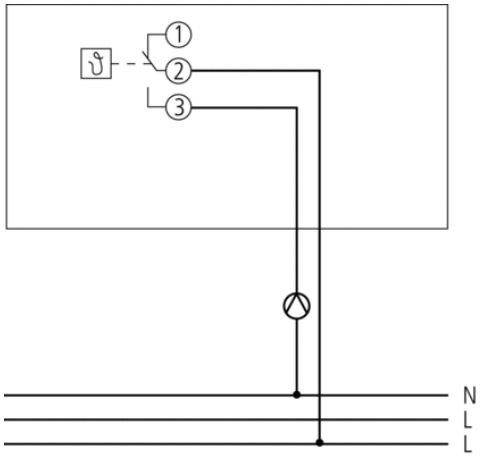

Чертежи

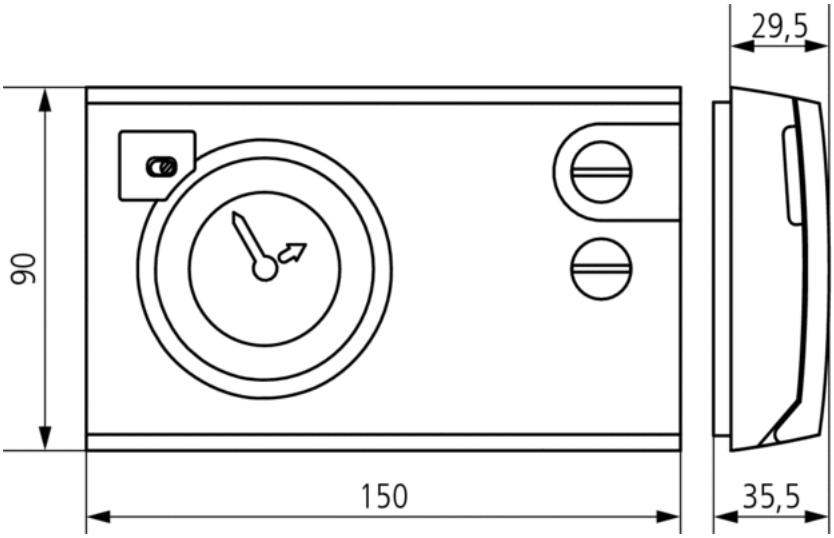

Аксессуары

Привод клапана ALPHA 4 230 V

- Артикул: 9070438
  Подробности ▸ www.theben.de

Привод клапанов ALPHA 4 24 V

- Артикул: 9070439
  Подробности ▸ www.theben.de

Адаптер RAMSES 72x/78x
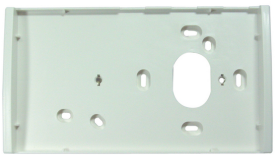
- Артикул: 9070245
  Подробности ▸ www.theben.de