RAMSES 811 top2 Артикул: 8119132

Описание

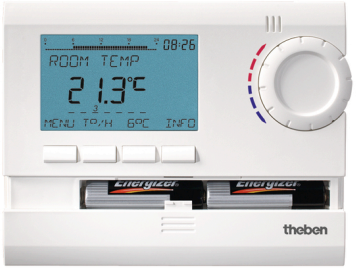

- Микропроцессорные терморегуляторы для мониторинга и управления температурой в помещениях
- С автономным питанием (не требуют подключения к сети 220В)
- Используется для энергоэффективного управления температурой в домах, квартирах, офисах, и т.д.
- Уставка температуры быстро подстраивается поворотным переключателем
- Кнопка INFO позволяет быстро просмотреть текущие настройки
- Быстрый запуск прибора с тремя стандартными программами с индивидуально изменяемыми уставками комфортной и пониженной температуры
- Программы Party (Гости) и ECO (экономичный режим)
- Автоматический переход на зимнее/летнее время
- Программа праздничных дней и каникул с настройкой режима пониженной температуры и периодического прогревания, например, для коттеджей
- Могут быть настроены различные типы управления (Период ШИМ, Гистерезис)
- Стандартные настройки уставок, режимов и типа управления отопительной системой позволяют в большинстве случаев использовать прибор без дополнительной его настройки
- 24 программируемых точек переключения режимов отопления в течение дня
- Настенный врезной или накладной монтаж

Технические характеристики

Номинальное напряжение	2 AA батарейки
Тип подключения	2/3 проводной
Тип контактов	Перекидной контакт
Коммутационная способность	6 A (при 250 В AC, cos φ = 1), 1 A (при 250 В AC, cos φ = 0.6)
Коммутационная способность мин.	1 mA
Диапазон настройки температуры	+6 °C … +30 °C
Диапазон настройки температуры антизамерзания	+6 °C … +10 °C
Диапазон измерения температуры	+0 °C … +50 °C
Отображение температуры	ровно 0.1 C
вре́мя	Кварц
Программа	Недельная программа, Суточная программа, Программа праздничных дней, 3 стандартные программы
Количество ячеек памяти	42
Типы управления	Широтно-импульсная модуляция, Гистерезис контроллер
Период управления	5 – 30 min
Диапазон настройки захвата	0,2 – 5 K
Точность управления	≤ ± 0.2 K
Режим работы	Тип 1 B в соответствии с EN 60730-1
Типы управления	2-точки
Релейный выход	Беспотенциальный
Подходит для SELV (безопасного низкого напряжения)	Да
Дифференциал переключения	0,2 – 1 K

Точность хода	≤ ± 1 с/день (кварц)
Резервное питание	Макс. 10 мин без сбоя хода часов
Срок службы батарейки	прибл. 1 год, зависит от частоты коммутации
Тип монтажа	Настенный монтаж
Степень защиты	IP 20
Класс электрической защиты	II в соответствии с EN 60 730-1

Пример подключения

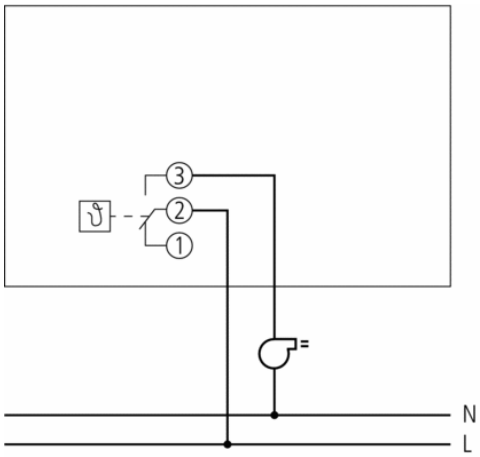

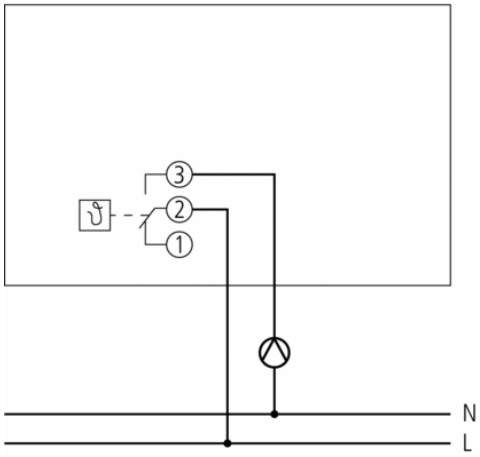

Чертежи

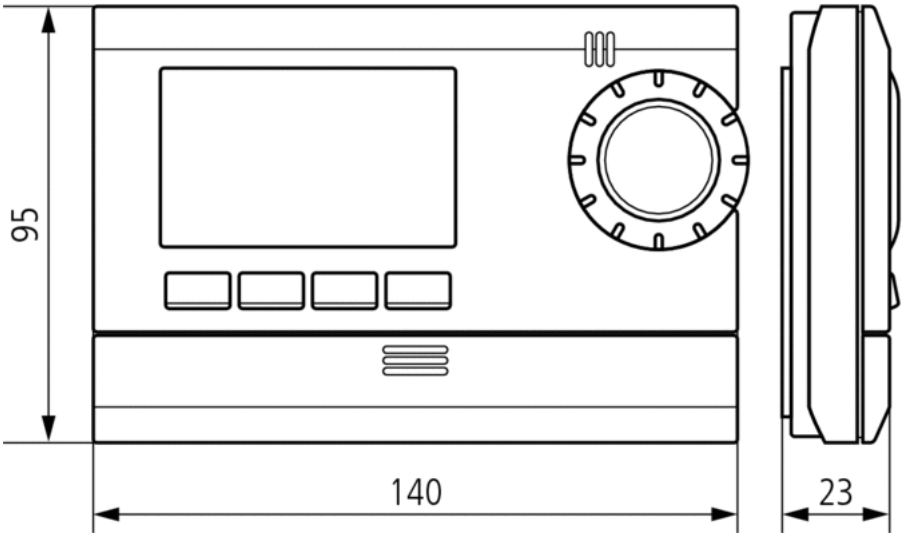

Аксессуары

Привод клапана ALPHA 4 230 V

- Артикул: 9070438
  Подробности ▸ www.theben.de

Привод клапанов ALPHA 4 24 V

- Артикул: 9070439
  Подробности ▸ www.theben.de