theMova S360-100 AP WH	Артикул: 1030550

Описание

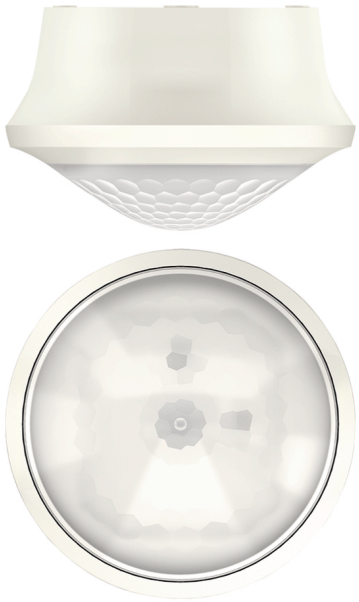

- *Доступен с декабря 2014*
- Инфракрасный датчик движения для установки на потолок (накладной монтаж)
- Зона обнаружения 360° (до 64 кв.м)
- 1 канал освещения
- Подходит для всех типов ламп: люминесцентные (FL/PL/ESL), галогенные/накаливания, а так же светодиодные источники света
- Датчик настраивается только пультом дистанционного управления theSenda P (потенциометров настройки на приборе нет)
- Порог срабатывания по освещенности и задержка отключения настраивается с помощью пульта ДУ theSenda P
- Функция "Самообучение" для порога срабатывания по освещенности
- Функция "Импульс"
- Настраиваемая чувствительность датчика
- Функция «Тест» для проверки настроек и зоны обнаружения
- Пульт управления освещением theSenda S и пульт настройки датчиков theSenda P (опционально)

Технические характеристики

Номинальное напряжение	230 V AC
Частота	50 Hz
Рекомендуемая высота установки	2 – 3,5 m
Тип монтажа	Потолочный монтаж
Потребляемая мощность	~0,5 W
Измерение освещенности	Смешанное измерение освещенности
Диапазон настройки яркости	30 – 3000 lx
Задержка отключения освещения	10 s - 60 min
Тип контактов выхода «Освещение»	Реле 230 В/10 А µ-контактов
Лампы	Лампы накаливания/галогенные, Люминесцентные лампы, Энергосберегающие лампы, LEDs
Лампы накаливания/галогенные	2300 W
Энергосберегающие и люминесцентные лампы	1150 VA (cos φ = 0,5)
Тип подключения	Пружинные клеммы
Температура окружающей среды	-15 °C … +50 °C
Степень защиты	IP 20 (IP 40 если установлен)

Пример подключения

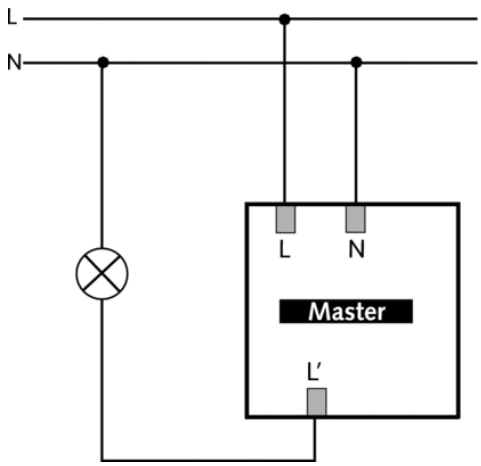

Зона обнаружения

Высота установки (A)	Head on to (r)	Диагональ (t)
2 m	5 m² | 2,5 m	38 m² | 7 m
2,5 m	7 m² | 3 m	38 m² | 7 m
3 m	13 m² | 4 m	50 m² | 8 m
3,5 m	13 m² | 4 m	50 m² | 8 m
4 m	13 m² | 4 m	64 m² | 9 m

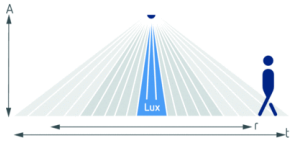

Аксессуары

theSenda P

- Артикул: 9070910
  Подробности ▸ www.theben.de

theSenda S

- Артикул: 9070911
  Подробности ▸ www.theben.de