RAMSES 714 A | Артикул: 7140016

Описание

- Электронные термостаты для всех видов отопления: газовое, водяное, электрическое и т.д.
- С датчиком температуры пола (для влажных помещений и ванных комнат)
- Переключатель «Встроенный / Внешний датчик». Внешний - NTC резистор (33кОм/25С)
- Переключатель включения/выключения для основного обогревателя
- Управление радиаторами отопления с применением приводов клапанов Theben
- Светодиодная индикация статуса системы отопления
- Два значения уставки (2С и 3,5С), на которую будет снижаться температура, по сигналу с внешнего таймера

Технические характеристики

Номинальное напряжение	230 V AC
Частота	50 Hz
Тип контактов	Нормально замкнутые контакты
Релейный выход	Потенциалозависимые
Коммутационная способность	16 A (при 230 В AC, cos φ = 1)
Диапазон настройки температуры	+10 °C … +60 °C
Функция	Электронный
Гистерезис	–
Точность управления	± 0.5 K
Цвет	Белый (сопоставим с RAL 9010)
Тип монтажа	Накладной монтаж
Макс. длина кабеля	Длина 4 м, Ø 6 мм, (IP 54)
Степень защиты	IP 20
Класс электрической защиты	II в соответствии с EN 60 730-1

Пример подключения

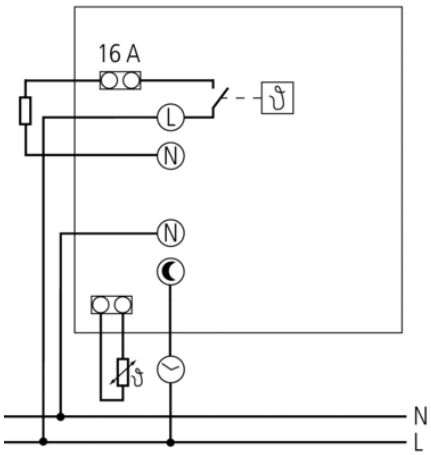

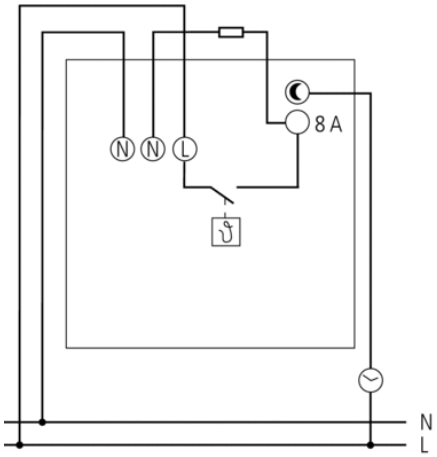

Чертежи

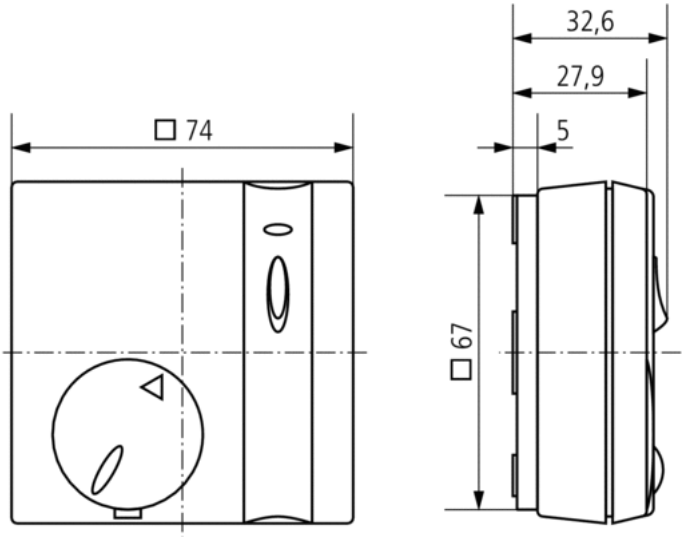

Аксессуары

Привод клапана ALPHA 4 230 V

- Артикул: 9070438
  Подробности ▸ www.theben.de

Адаптер-плата RAMSES 714

- Артикул: 9070212
  Подробности ▸ www.theben.de